Bu çizim TÜRASAŞ'ın yazılı izni olmadan herhangi bir amaç için ÇOĞALTILAMAZ veya KULLANILAMAZ.

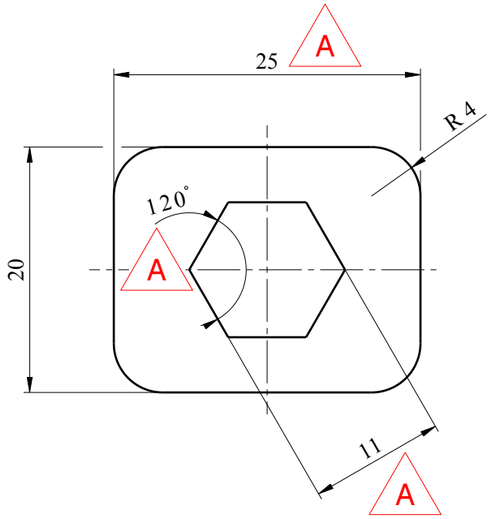

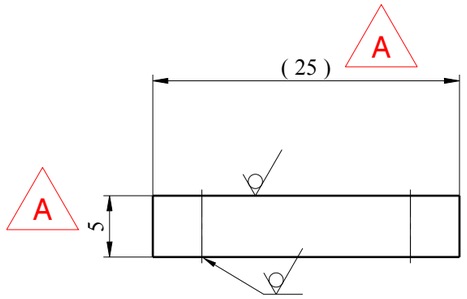

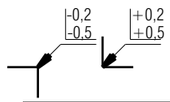

Thermal cutting: ISO 9013-2

for chamfered edges ISO 32[illegible] Ra 12,5

General element roughness ISO 22768-1K Ra 12,5

NOTES:

1. MANUFACTURING SHALL BE DONE ACC. TO STANDARD OPERATING PROCEDURES.

	Plate	EN 10025-2	S355JR	0,015	xx
Adet	Parça Adı	Standart No	Malzeme	Birim Ağırlık Kg	Yarı Mamülün Ölçüleri

Bu çizim kritik kalite parametresi içerir mi?Hayır — Kritik kalite parametresi şu şekilde gösterilmiştir. CTQ

Grup No:	Tasnif No:	Toleransı verilmeyen ölçüler için ilgili standartlar: EN 13920 BBF (Kaynaklı yapılar) EN 22768-1m (Uzunluk ve açı ölçüleri) EN 22768-2 K (Şekil ve Konumlar)	**TÜRASAŞ** Türkiye Raylı Sistem Araçları Sanayii A.Ş. Eskişehir Bölge Müdürlüğü
Tip			
Tadilat	A UPDATED 31.08.2023 A.PATLAK		
Resim	K.FALKOWSKI 01.10.2021	Onay: T.EROGLU	den proje
Kontrol	A.PATLAK 08.10.2021	Tarih: 15.10.2021	Bu yerine geçti.
Ky Müh.		**Plate**	Komple Resim/Poz No
Kaynak Parametresi	- - -		
Ölçek	2:1 Kağıt Ebadı A3		**001ME0260001-000**

E5000

Rev.	Description	Data	Author
A	Geometry changed	31.08.2023	D.Dziedzic

Sayfa 1/1