Yer No | Sıra No
542 1116

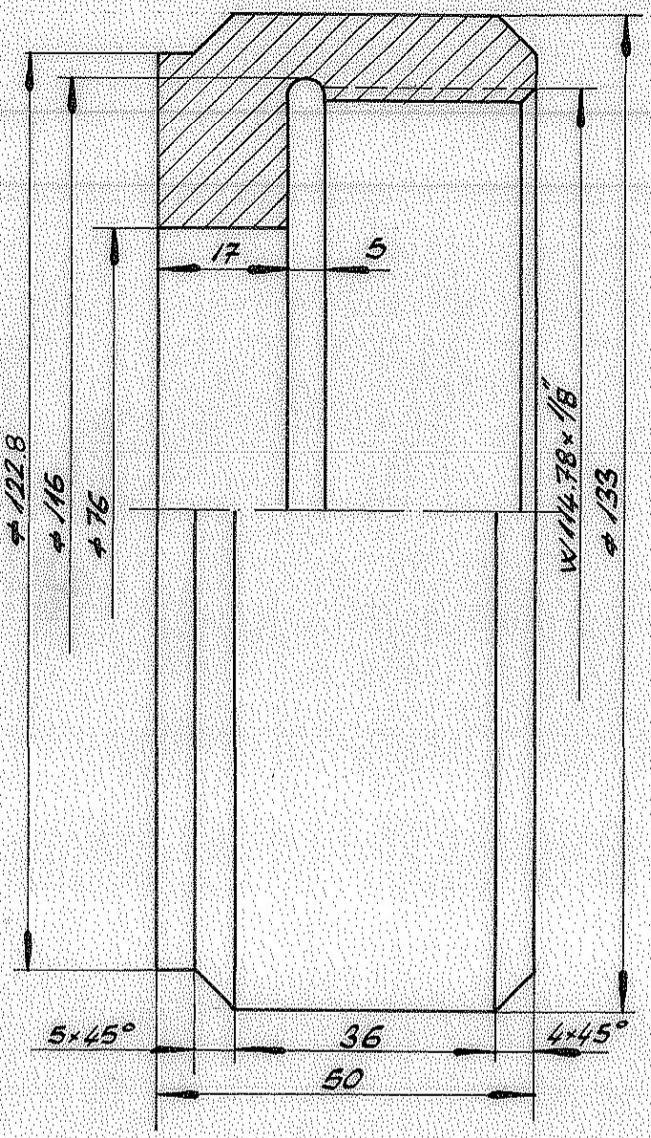

×	Doldurma borusu baş kısmı		GS 38	2.250	
Adet	Parçanın Adı	Şablon Kolaylık Kalıp Model No.	Malzeme	Birim Ağırlık Kg.	Tasnif No./ Yarı mamulün ölçüleri
Komple Resim No.	DE03-3102.14/01		Kod No.	1046	T.C.D.D. Eskişehir Lokomotif ve Motor Onarım Müessesesi
Çizen			İşlenme yüzeyleri TSE 2.108'e göre	Orta	
	a Mlz. değişti 20.2.1984				
Gün/Ay/Yıl	28.6.1983 B. Kızılay				1046 den/Proje
Şefe bakan	A. İşler				93 D 7521/1 yerine geçti
İsesim	A. ARICI		Doldurma borusu başlığı		Bunun yerine geçti
Kontrol	A. İşler				DE03-3102.14 Yp.1
Ölçek	1:1				

MILLÎ FILM

Yer No	Sıra No
542	118

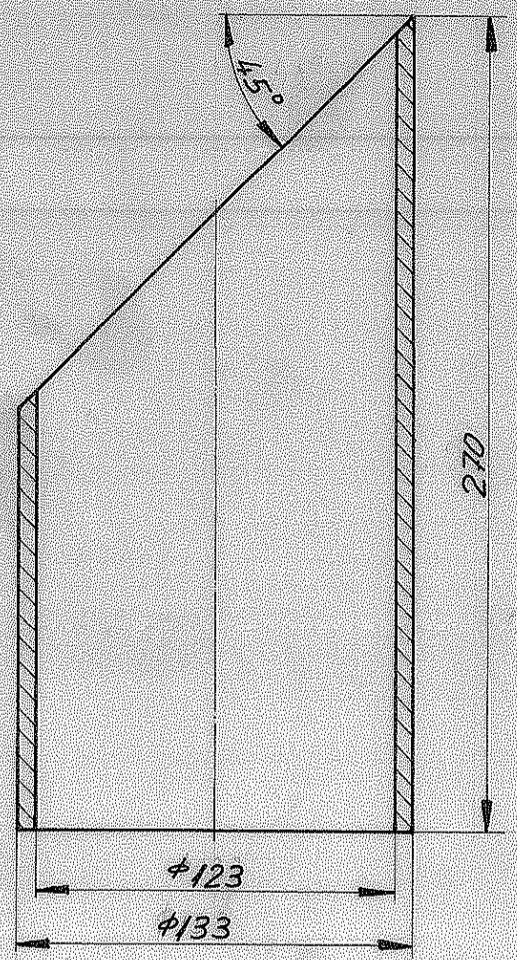

Adet	Parçanın Adı	Şablon Kalıp Model No.	Kalıplık Malzeme	Birim Ağırlık Kg.	Tasnif No./ Yarı mamulün ölçüleri
X	Boru		St 35	7,550	

Kısmi Resim/Proz. No: DE03-31.02.14/03

GRUP NO: 1046

Tolerans verilmeyen ölçüler DIN 7168 e göre Orta hassasiyetle işlenecektir

T C D D
Eskişehir Lokomotif ve Motor Sanayii Müessesesi

Çizen	2.5.983	B. Lösler
Tasarım	A. İŞLİER	
Kontrol	H. Marcan	
Onay	A. İŞLİER	
Ölçek	1:25	

Boru

1046 der/Proje

930 7521/3 yerine geçti

Sunumyerine geçti

DE03-31.02.14 Yp 3

Mikro Film

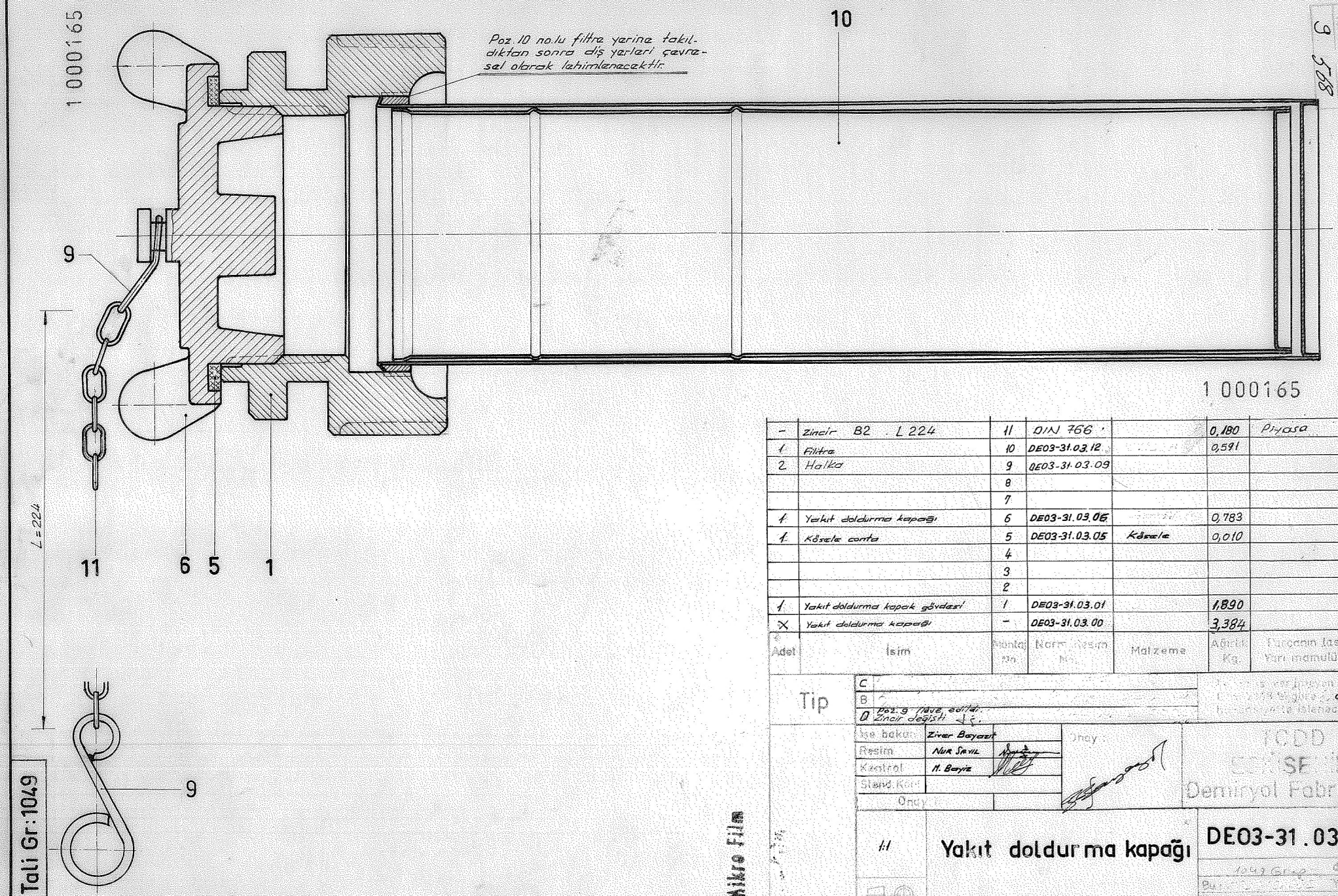

Adet	İsim	Montaj No.	Norm Resim No.	Malzeme	Ağırlık Kg.	Tüccarın İsnif No./ Yarı mamulün ölçüleri
–	Zincir B2 L 224	11	DIN 766		0,180	Piyasa
1	Filtre	10	DE03-31.03.12		0,591	
2	Halka	9	DE03-31.03.09			
		8				
		7				
1	Yakıt doldurma kapağı	6	DE03-31.03.06		0,783	
1	Kösele conta	5	DE03-31.03.05	Kösele	0,010	
		4				
		3				
		2				
1	Yakıt doldurma kapak gövdesi	1	DE03-31.03.01		1,890	
X	Yakıt doldurma kapağı	–	DE03-31.03.00		3,384	

Tip

C
B
D Poz.9 ilave edildi. Zincir değişti

İşe bakan: Ziver Bayazıt
Resim: Nur Sayıl
Kontrol: H. Bayız
Stand. Kon.:
Onay:

Onay:

Genel tolerans ölçüler DIN 7168 göre orta hassasiyette işlenecektir.

TCDD
İZMİR
Demiryol Fabrikaları

1:1

Yakıt doldurma kapağı

DE03-31.03.00D

1049 Gr.
Bu yerine geçtiği
Bunun yerine geçen

Mikro Film

1 0000164

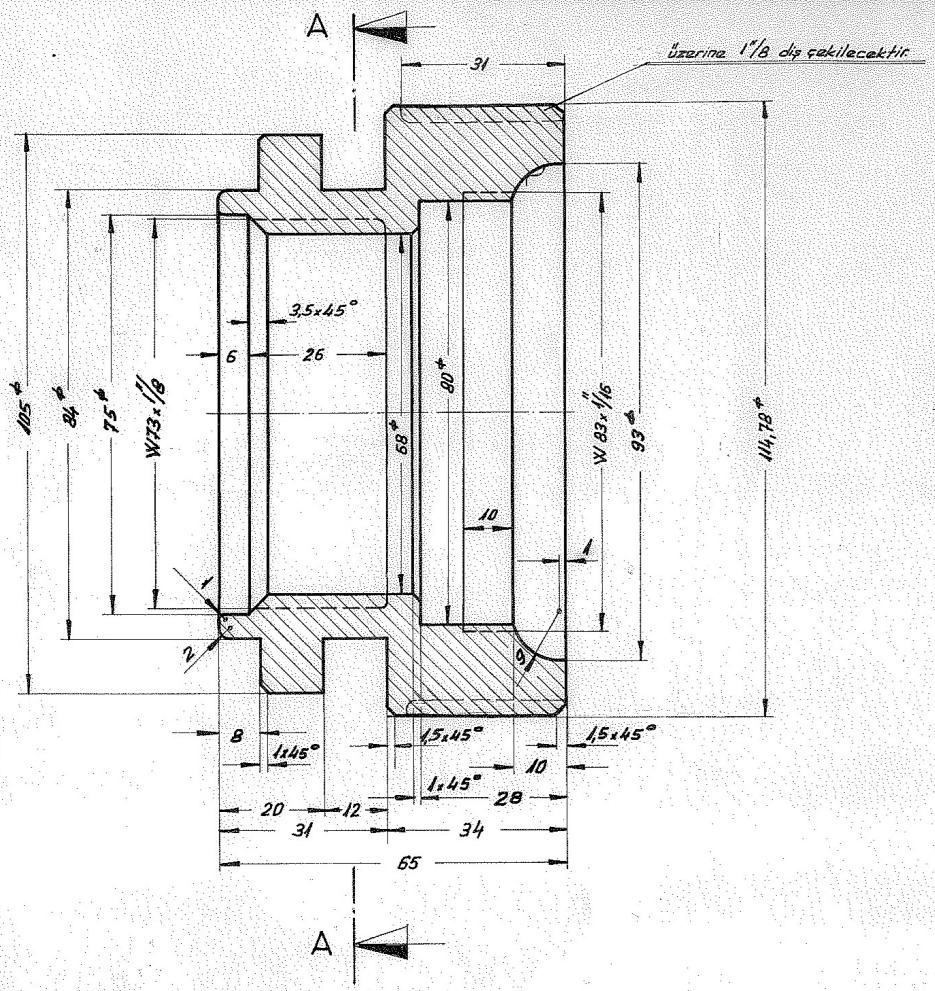

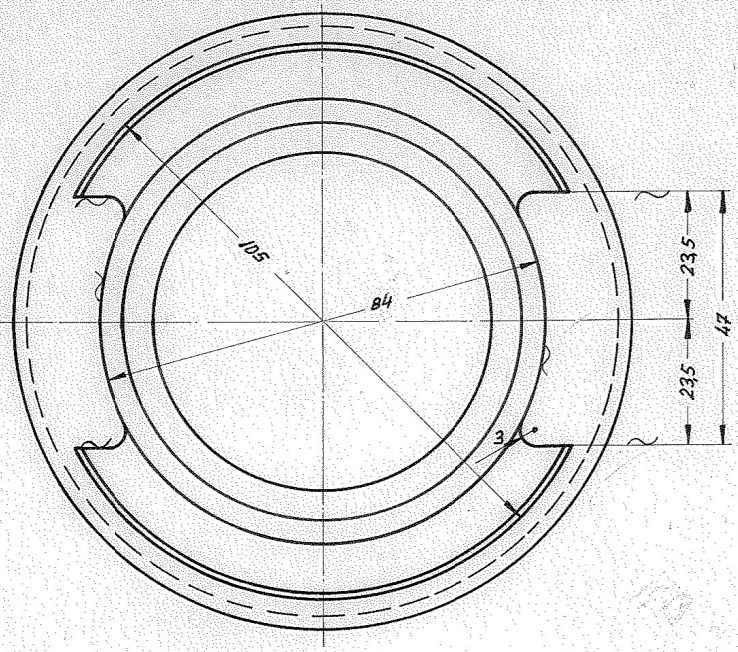

1 ▽▽(~)

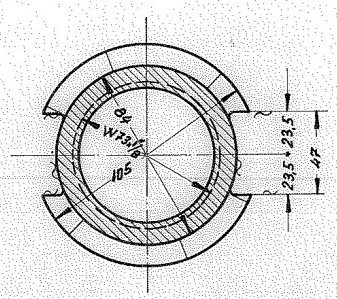

A-A Kesiti

1 0000164

Tadilat B Adan bakır kaldırıldı 110796
Tadilat: A. Malzeme değişti 7.3.984

1	Yakıt doldurma kapak gövdesi		GG 18	1,890	
Adet	Parçanın Adı	Kalıp veya Model No.	Malzeme	Ağırlık Kg	Tasdik No. / Yarı mamülün ölçüleri

3-11-970
Turgut Mutlu
Edip Arpacıoğlu
Turgut Mutlu
1:1 - 1:2,5

Yakıt Doldurma Kapak Gövdesi

TCDD Es Fabrikaları

DE03_31.03.01

Tali Gr: 1049

Mikro Film

695

Yer No	Sıra No
	542/126

5

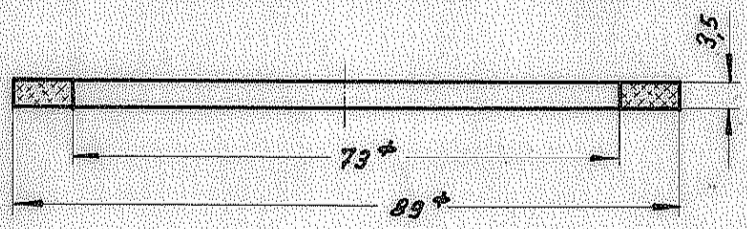

Adet	Parçanın Adı	Kalıp veya Model No.	Malzeme	Ağırlık Kg	Tasnif No. Yan mamulun adı
1	Kösele conta		Kösele	0,010	

Gen./Onay	3-11-970	
İşe bakan	Turgut Mutlu	
Çizen	Edip Arpacıoğlu	
Kontrol	Turgut Mutlu	
Ölçü	1:1	

Kösele Conta

TCDD
Es. Fabrikaları

DE 03.31.03 05

Tali Gr: 1049

1324

Mikro Film

1 000163

72 / 206

6 ~ (▽,▽▽)

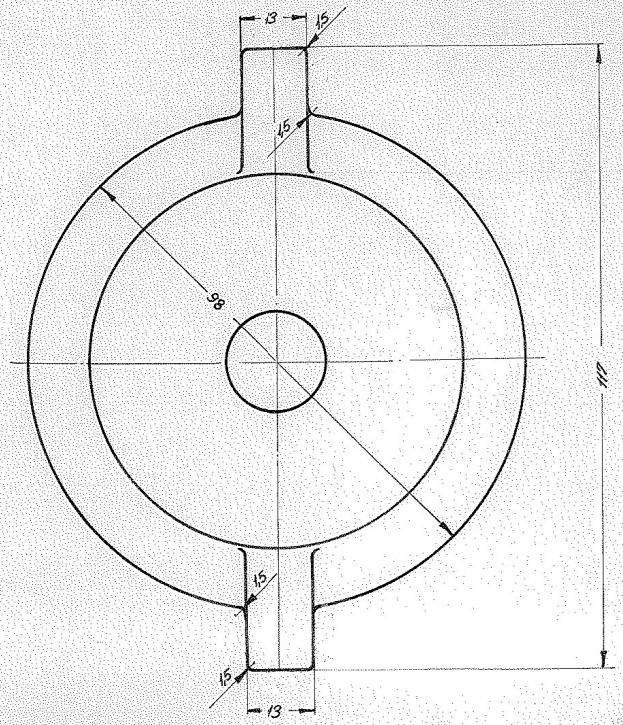

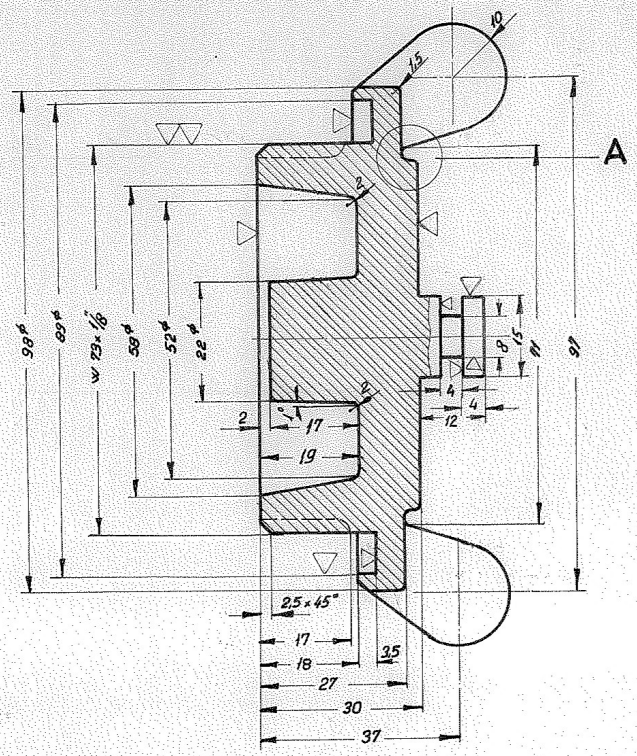

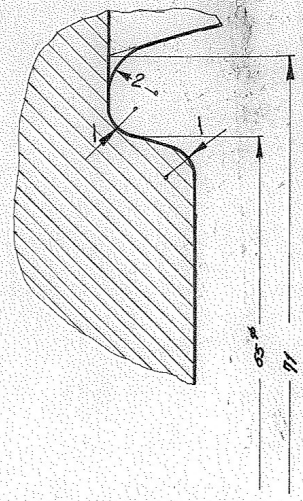

A-Tafsilâtı

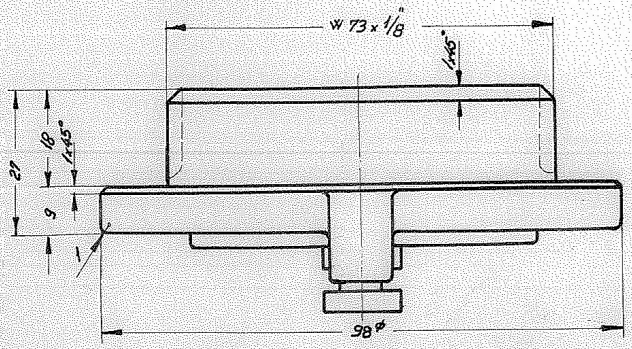

1 000163

Tadilat A : Malzeme değişti 7.3.984

Adet	Parçanın Adı	Kalıp veya Model No.	Malzeme	Ağırlık Kg.	Tasnif No. / Yarı mamülün ölçüleri
1	Yakıt doldurma kapağı		GG 18	0,783	

Mikro Film

Gün/Öney		
İşe bakan	Ziver Bayazıt	
Resim	Nur Sayıl	
Kontrol	M. Bayız	
Ölçek	1:1 5:1	

Yakıt Doldurma kapağı

TCDD Es. Fabrikaları

DE 03-31.03.06

Talı Gr:1049

Yer No	Sıra No
	547 127

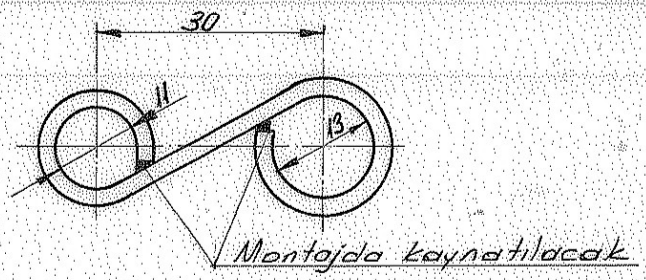

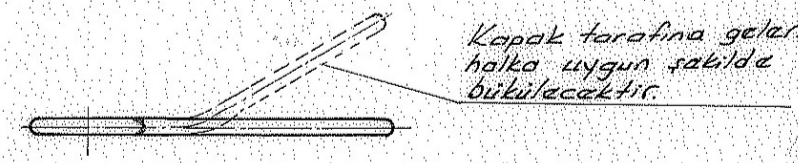

Adet	Parçanın Adı	Şablon Kolaylık Kalıp Model No.	Malzeme	Birim Ağırlık Kg.	Tasnif No./ Yarı mamulün ölçüleri
—	Halka (Tel)		St00		Ø2 Boy: ~ 110

Komple Resim/Poz. No:

33		
32		
31		

GRUP NO:
Tolerans verilmeyen ölçüler DIN 7168 e göre ..... hassasiyetle işlenecektir

T C D D
Eskişehir Lokomotif ve Motor Sanayii Müessesesi

Gün/Onay	12.3.84	A. Aloğlu
İşe bakan	A. Aloğlu	
Kesim	N. Ekütekin	
Kontrol	Y. Dinç	
Ölçek	1/1	

Halka

1049 Grup dan/Proje
No. DE03.31.03.11 yerine geçti
Bunun yerine geçti

DE03-31.03.09

Mikro Film

1 000162

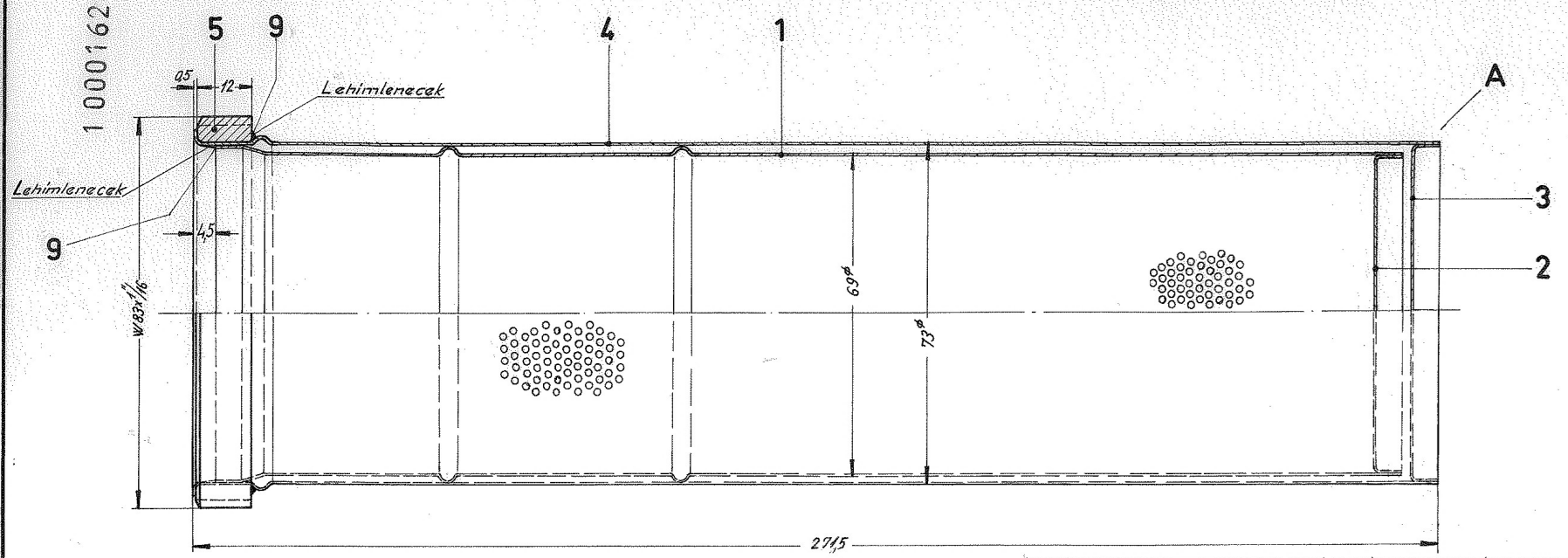

1 000162

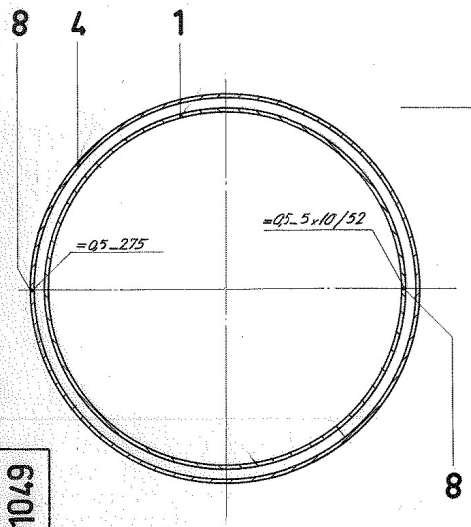

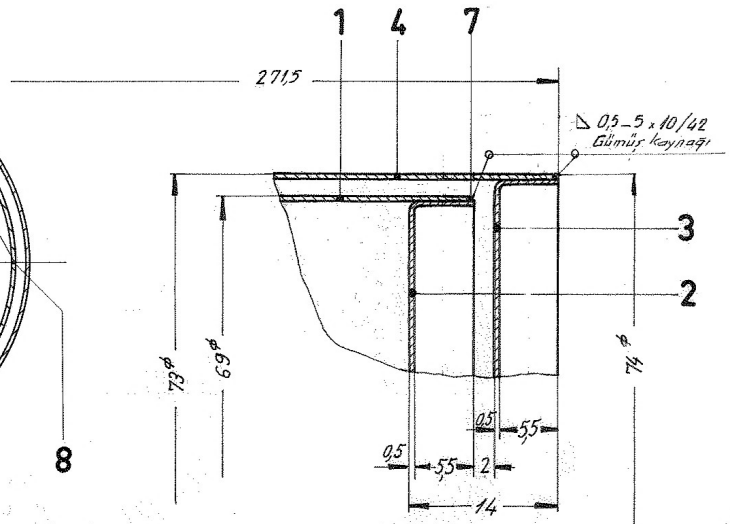

A Tafsilâtı

Adet	İsim	Montaj No.	Norm/Resim No.	Malzeme	Ağırlık Kg.	Parçanın tasnif No./ Yarı mamulün ölçüleri
—	Lehim	9	—	DIN 1707 L Sn 25	0,005	
—	Gümüş kaynağı=0,5	8	—	DIN 1734 L Ag 12	0,003	0,325 m
—	Gümüş kaynağı △ 0,5	7	—	DIN 1734 L Ag 12	0,002	0,100 m
		6				
1	Birleştirme bileziği	5	DE 03.31.03.12 Yp.5	Ms 58	0,110	
1	Dış filitre	4	DE 03.31.03.12 Yp.4	Ms 58	0,222	
1	Dış filitre kapağı	3	DE 03.31.03.12 Yp.3	Ms 58	0,028	
1	İç filitre kapağı	2	DE 03.31.03.12 Yp.2	Ms 58	0,026	
1	İç filitre	1	DE 03.31.03.12 Yp.1	Ms 58	0,195	
1	Filitre	—	DE 03.31.03.12 a		0,591	

Tip

B
A

Tolerans verilmeyen ölçüler DIN 7168 e göre ORTA hassasiyetle işlenecektir.

İşe bakan	İ.H. Telek		Onay :
Resim	A. Dere		
Kontrol	M. Bayız		
Stand. Kont.			
Onay Tarihi		5-11-1970	

TCDD
ESKİŞEHİR
Demiryol Fabrikaları

Ölçek: 1:1 2:1

Filitre.

(Yakıt doldurma kapağı)

DE 03_31.03.12

B
den/Proje A
Bu DE03-31.02.12 a Yerine geçti
Bunun yerine geçti

Mikro Film

Tali Gr: 1049

1 000161

1 ~

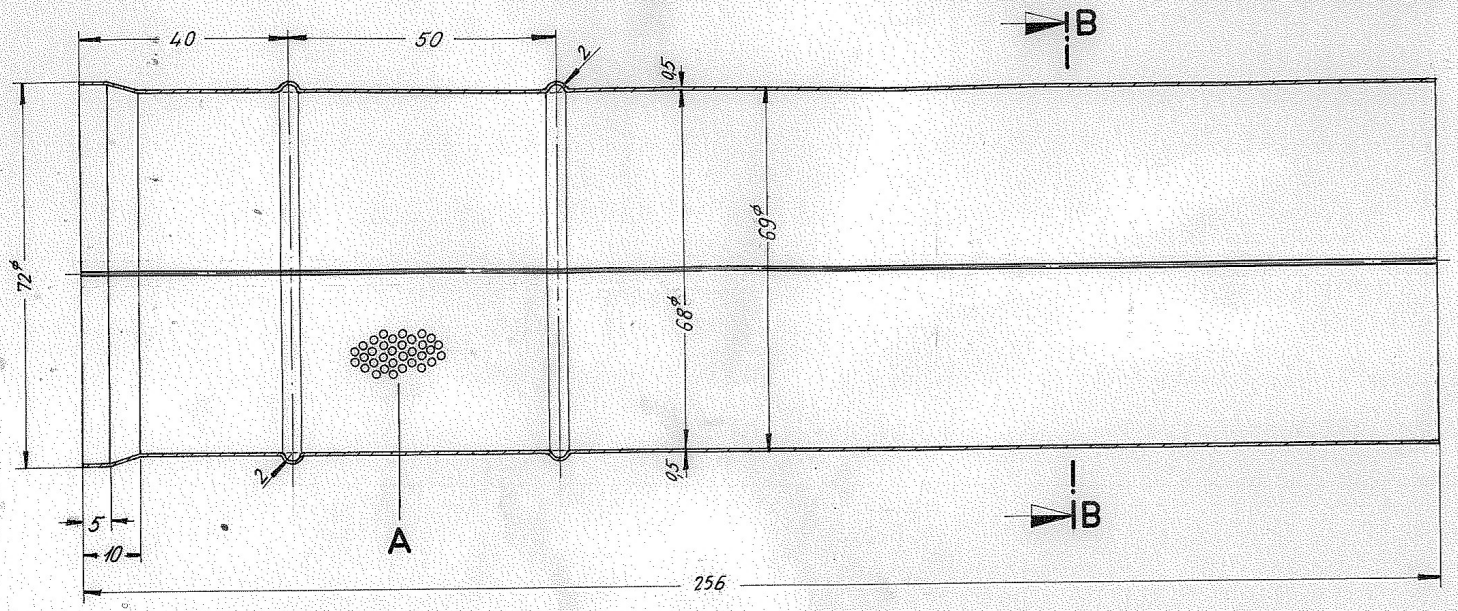

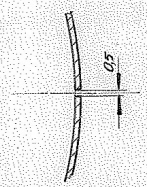

B_B Kesiti

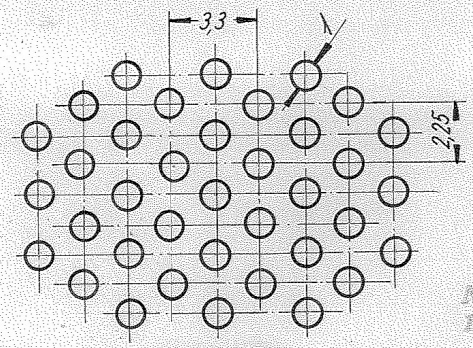

A Tafsilâtı

1 000161

NOT:
1 - Tolerans belirtilmeyen ölçüler DIN 7168 e göre Orta kalasıdır.
2 - Kaynakları belirtilmeyen köşeler en az 0,5 mm yarıçapla yapılmalıdır.
3 - Lehim malzemesi kompladan verildi.

Adet	Parçanın Adı	Kalıp veya Model No.	Malzeme	Ağırlık Kg.	Tasnif No. / Yarı mamulün ölçüleri
1	İç filitre		Ms 58	0,195	~0,5 x 215 x 260

Çiz./Onay	5.11.1970	
Ön hesap	İ.H. Talak	
Kontr.	A. Dara	
Kontrol/Onay	M. Boyrz	
Ölçek	1:1 2:1	

Mikro Film

İç filitre
(Filitre)

TCDD
Es. Fabrikaları

DE 03.31.03.12 Yp.1

Tali Gr: 1049

Yer No	Sıra No
	542/129

2 ~

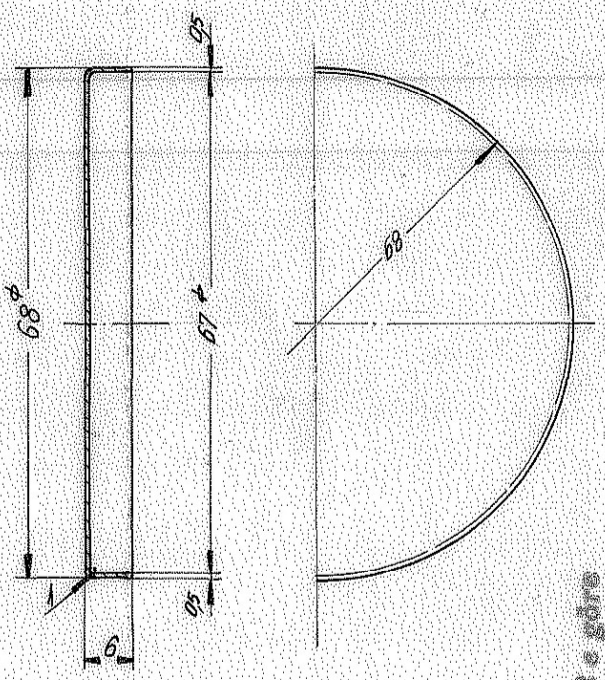

NOT:
1 - Tolerans verilmeyen ölçüler DIN 7168 e göre Orta hassasiyette işlenecektir.
2 - Kaynak bağlantılarının köşeler en az 0,5 mm yarıçapla yuvarlatılacaktır.

Mikro Film

Adet	Parçanın Adı	Kalıp veya Model No.	Malzeme	Ağırlık Kg	Tasnif No. / Yarı mamulün ölçüleri
1	İç filitre kapağı		Ms 58	0,026	~ 77 ⌀ × 0,5

Tali Gr: 1049

Gün/Onay	5.11.1970	
ne bakan	İ.H. Talak	
Çizim	R. Dere	
Kontrol	M. Boyiz	
Ölçek	1:1	

İç filitre kapağı
(Filitre)

TCDD
Es. Fabrikaları

DE03_31.03.12 Yp.2

3 ~

Yer No	Sıra No
542	130

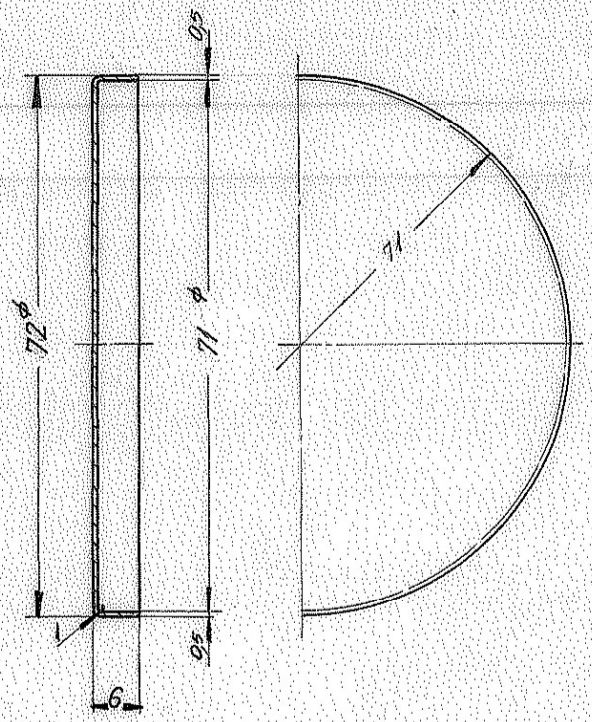

NOT:
1. Tolerans verilmiyen ölçüler DIN 7168 e göre
Orta hassasiyette işlenecektir.
2. Kanalları belirtilmiyen köşeler en az 0,5 mm
yarıçapla yuvarlatılacaktır.

Mikro Film

Adet	Parçanın Adı	Kalıp veya Model No.	Malzeme	Ağırlık Kg	Tasnif No / Yarı mamulün ölçüleri
1	Dış filtre kapağı		Ms 58	0,028	~ 81 ϕ x 0,5

Gün/Onay	5.11.1970	
Ad. Soyad.	İ.H.Telek	
Çizen	A.Dara	
Kontrol	M.Bayız	
Ölçek	1:1	

Tali Gr: 1049

Dış filitre kapağı
(Filitre)

TCDD
Es. Fabrikaları

DE03.31.03.12 Yp.3

1324

4 ~

1 000160

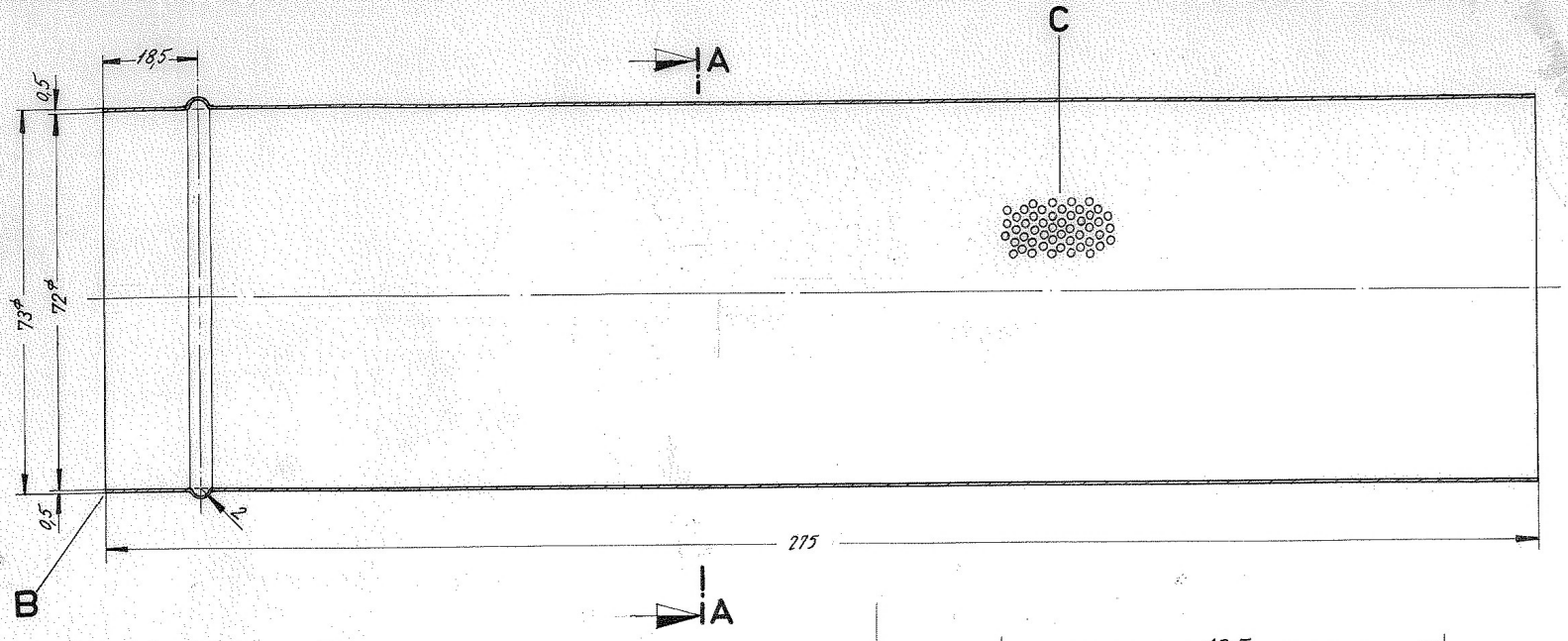

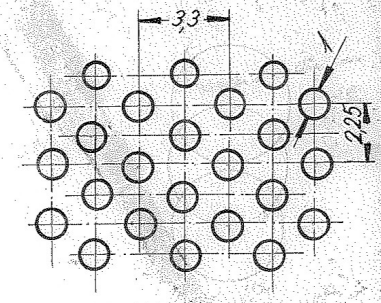

C Tafsilâtı

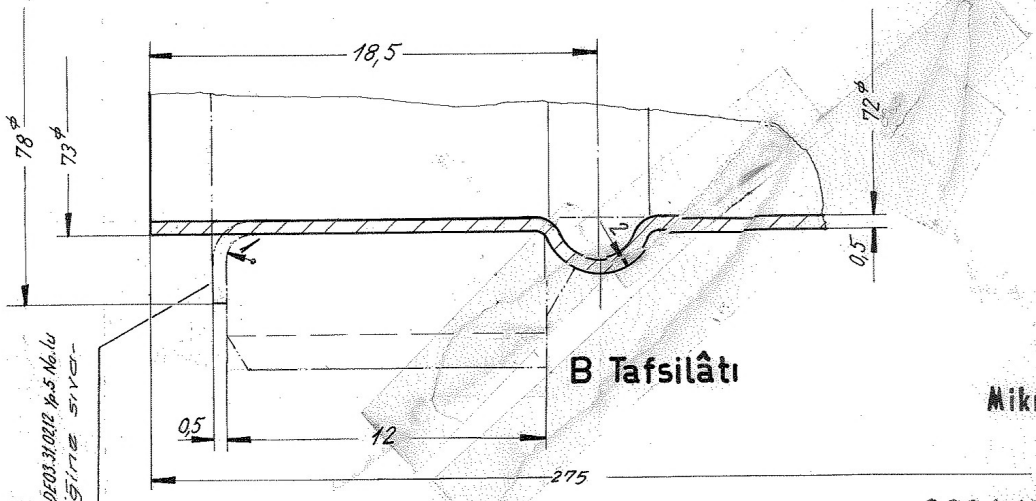

B Tafsilâtı

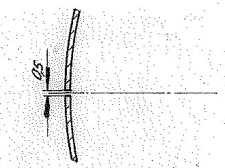

A_A Kesiti

Montaj esnasında DE03.31.02.12 Yp.5 No.lu Birleştirme bileziğine sıvanacaktır.

Mikro Film

1 000160

NOT:
1 - Tolerans verilmiyen ölçüler DIN 7168 e göre Orta [illegible] yapılacaktır.
2 - Kaynakları belirtilmiyen köşeler en az 0,5 mm [illegible] yapılacaktır.
3 - Lahlin malzemesi kamplada verildi.

Tali Gr:1049

Adet	Parçanın Adı	Kalıp veya Model No.	Malzeme	Ağırlık Kg.	Tasnif No. / Yarı mamülün ölçüleri
1	Dış filitre		Ms 58	0,222	0,5 x 227 x 275

Gün/Onay	5.11.1970	
İşe bakan	İ.H. Talak	
Resim	H. Dara	
Kontrol	M. Bayız	
Ölçek	1:1 2:1	

Dış filitre

(Filitre)

TCDD
Es. Fabrikaları

DE03.31.03.12 Yp. 4

Yer No	Sıra No
542	131

5 ▽▽

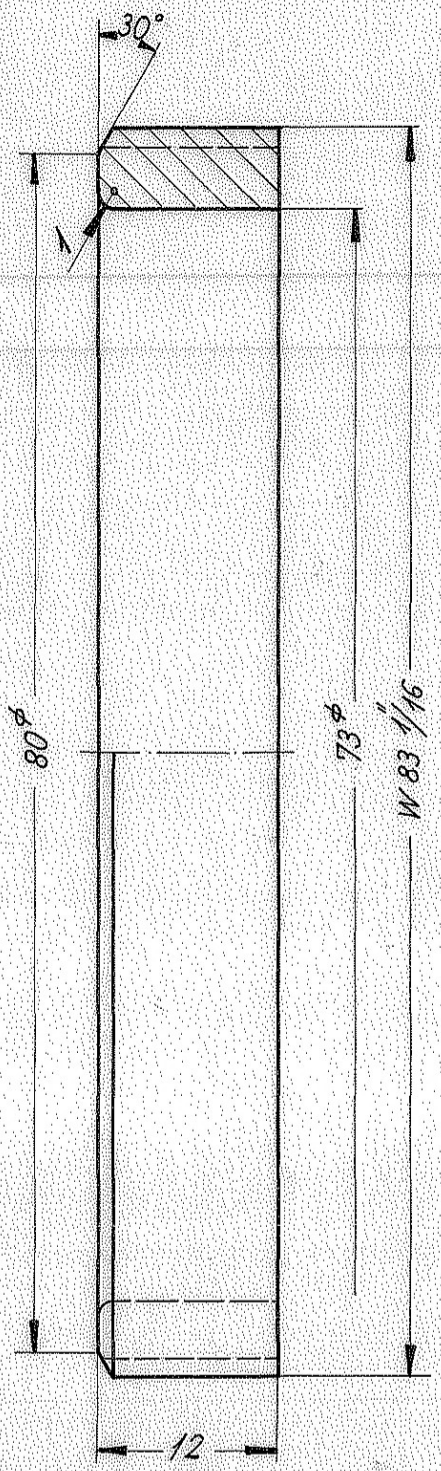

NOT:
1. Tolerans verilmeyen ölçüler DIN 7168 e göre orta hassasiyetle işlenecektir.
2. Kenarlar belirtilmiyor köşeler en az 0,5 mm yarıçapla yuvarlatılacaktır.

Adet	Parçanın Adı	Kalıp veya Model No.	Malzeme	Ağırlık Kg	Tasnif No.
1	Birleştirme bileziği		Ms 58	0,110	

Gün/Onay	5-11-1970	
Ana Kontrol	İ.H. Talak	
Çizen	A. Dara	
Kontrol	N. Boyız	
Ölçek	2:1	

Birleştirme bileziği
(Filtre)

DE03.31.03.12 Yp.5

Tali Gr: 1049

Mikro Film

1395