BUSHING
KOVAN

調査	竹内 82-5-14	徳田 82-5-14	BUSH	3C3T0662
設計	竹内 82-4-24	製図 清野 82-3-2	ブシュ（内側圧入）	

Gつづき: 1

G — NO.

P NO	手配コード	品名記号	形格記事	型	材料	処理	1	2	3	4	5	6	器具	立会	用途	重量	
1	3C3T0662P001	BUSH			~~SMN80~~ X120Mn12 ④	NASI										7.4	
2	3C3T0662P002	BUSH			~~SMN80~~	NASI										4.1	①
3	3C3T0662P003	BUSH			~~SMN80~~	NASI										5.3	②
4	3C3T0662P004	BUSH			~~SMN80~~	NASI										5.5	③
5																	
6																	
7																	
8																	
9																	
10																	
11																	
12																	

CD/

Yer No 25 / Sıra No 350

④ Suda toklaştırılmış
WATER TOUGHENING

P NO.	A	B	C	D	E	F	G	t	備考	
1	$\phi 200H8^{+0.072}_{0}$	$\phi 216^{0}_{-0.2}$	180	4	15	C1	C0.5	12	水ジン処理	
2	$\phi 200H8^{+0.072}_{0}$	$\phi 216^{0}_{-0.2}$	100	4	15	C1	C0.5	12	水ジン処理	①
3	$\phi 143H7^{+0.040}_{0}$	$\phi 159^{0}_{-0.2}$	165	4	15	C2	C0.5	12	水ジン処理	②
4	$\phi 158H7^{+0.040}_{0}$	$\phi 174^{-0.5}_{-0.7}$	168	4	15	C2	C0.5	12	水ジン処理	③
5										
6										
7										
8										
9										
10										
11										
12										

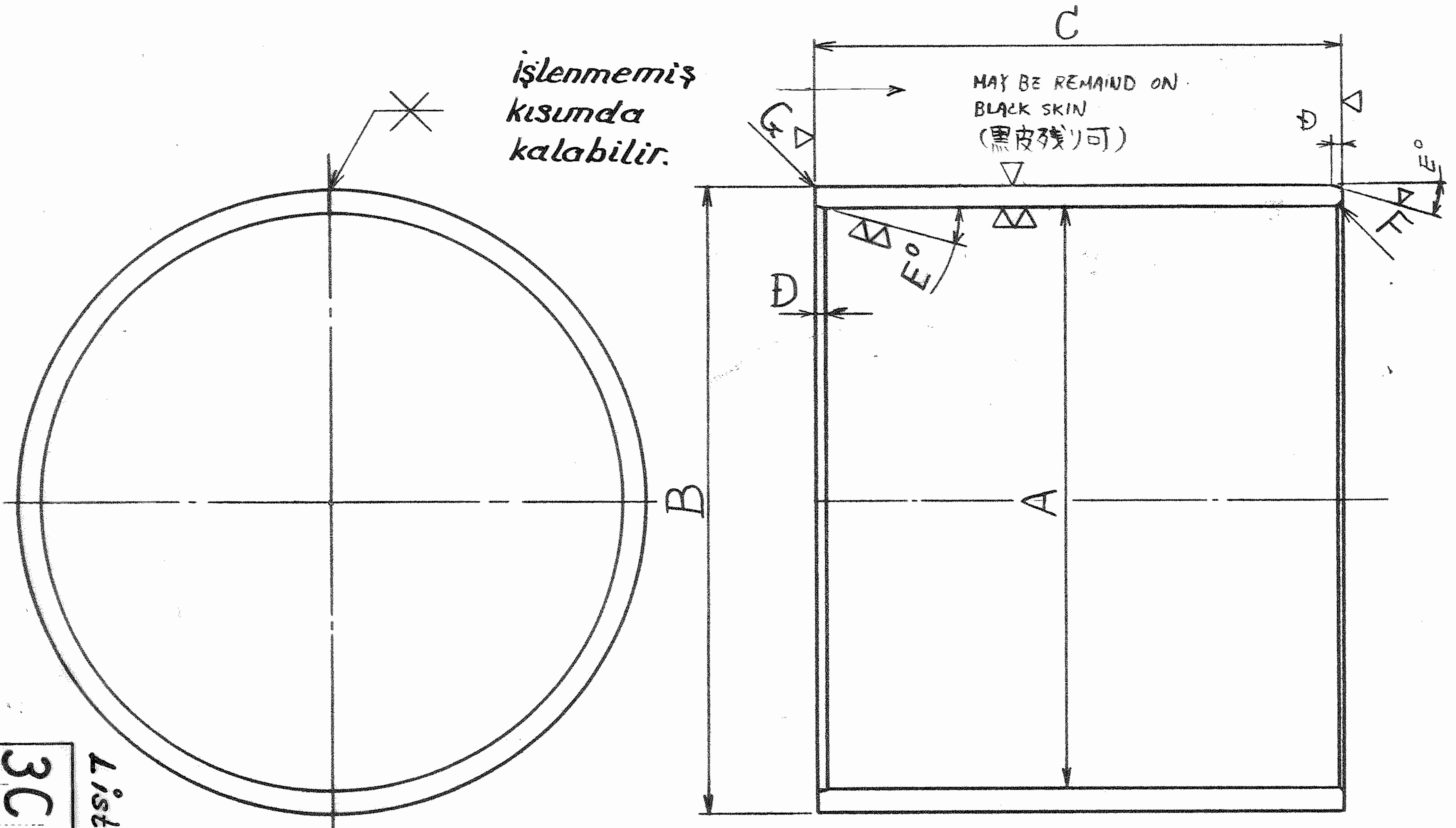

işlenmemiş kısımda kalabilir.

保管 '82 5.27

3C3T0662

Liste no: LA 0669

変更記事						
②	2	86-1-22	P3追加，中尾(m) 86.2.5	③	2	86-7-8 P4 追加，草
①	2	83-2-18	P2追加，草 83.3.22	④		Malzeme değişti 8.3.2017

関連図

類似図 4C3T0184