Bu çizim TÜRASAŞ'ın yazılı izni olmadan herhangi bir amaç için ÇOĞALTILAMAZ veya KULLANILAMAZ.

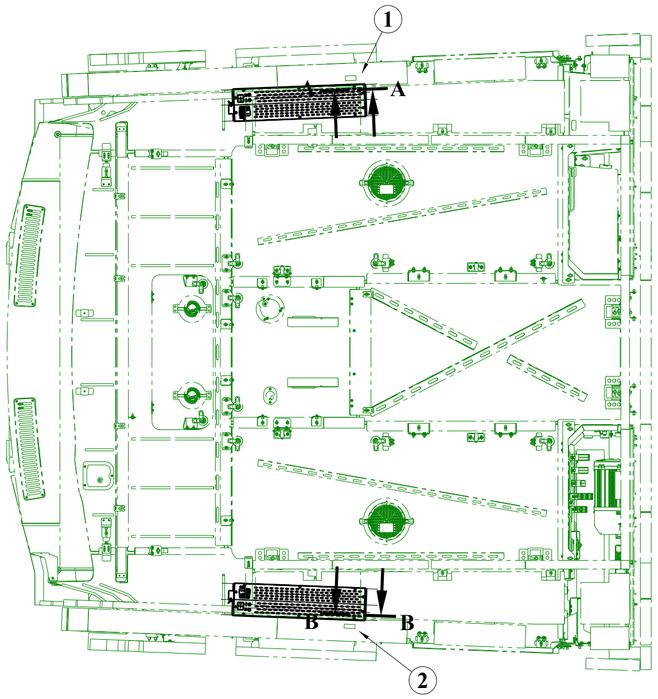

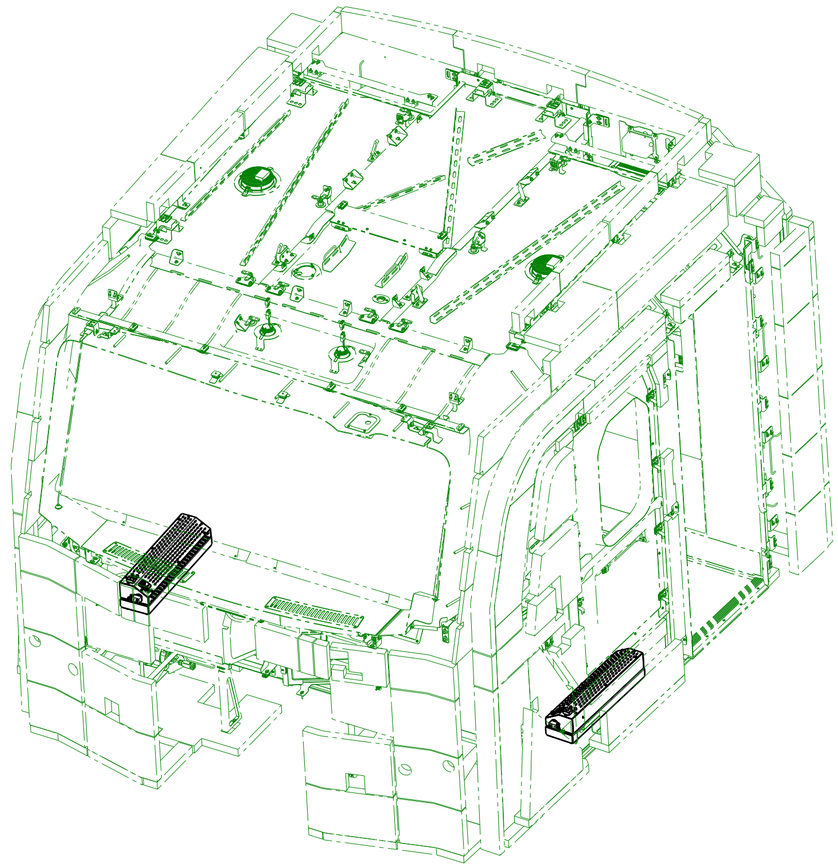

Isometric view
Scale: 1:20

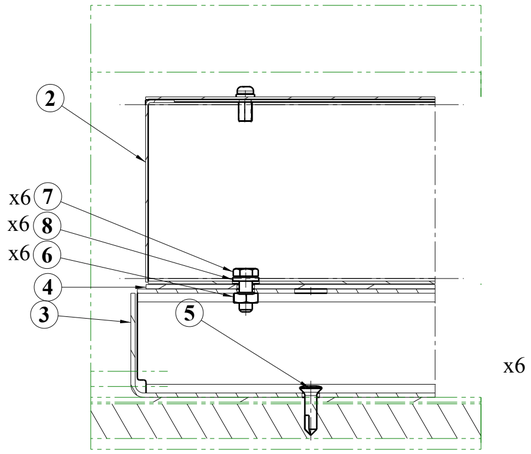

Section view B-B
Scale: 1:2

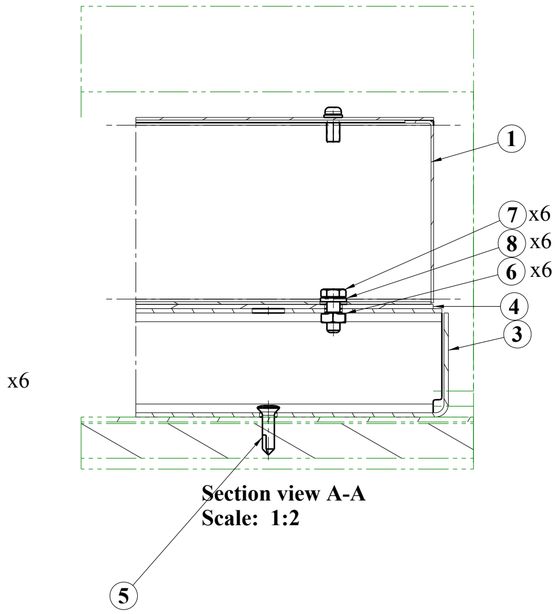

Section view A-A
Scale: 1:2

Adet	Parça Adı	Montaj No	Norm/Resim No	Malzeme	Birim Ağırlık(Kg)	Yarı Mamülün Ölçüleri/ Ürün Özellikleri
12	DÜZ PUL	8	TN1028-0704-B-	Paslanmaz A2	0,001kg	M6
12	ALTIKOSE BASLI CIVATA	7	TN1002-0709-G-	Paslanmaz Çelik	0,006kg	M6x1 L=16
12	ALTIKOSE KAYNAK SOMUN	6	TN1014-03-D-	Paslanmaz Çelik	0,003kg	M6
12	HAVSA MERCIMEK BASLI VIDA	5	TN1021-6649-B-	Paslanmaz Çelik	0,004kg	ST5,5x1,8 L=22
4	SPACER	4	001FC1840004-000	PA6	0,048kg	xx
2	BRACKET	3	001FC1840003-000	EN-AW 5754-H22	0,921kg	xx
1	DRIVER'S HEATER	2	001FC1840002-000	-	0kg	TB50076
1	DRIVER'S HEATER	1	001FC1840001-000	-	0kg	TB50076

Bu çizim kritik kalite parametresi içerir mi? Hayır — Kritik kalite parametresi şu şekilde gösterilmiştir. CTQ

Grup No:

Tip

Tadilat: -

E5000

Resim	K.KARNASIEWICZ	04.12.2023
Kontrol	K.KALAY	11.12.2023
Ky Müh.		
Kaynak Parametresi	-	- -
Ölçek	1:20	Kağıt Ebadı A2

Toplam Ağırlık (Kg): 1 023,760

Toleransı verilmeyen ölçüler için ilgili standartlar:
EN 13920 BBF (Kaynaklı yapılar)
EN 22768-1m (Uzunluk ve açı ölçüleri)
EN 22768-2 K (Şekil ve Konumlar)

Onay: T.EROGLU

Tarih: 18.12.2023

INSTALLATION, CAB HEATER

TÜRASAŞ
Türkiye Raylı Sistem Araçları Sanayii A.Ş.
Eskişehir Bölge Müdürlüğü

den proje

Bu yerine geçti.

Komple Resim/Poz No

001FC1840000-000

Sayfa 1/1