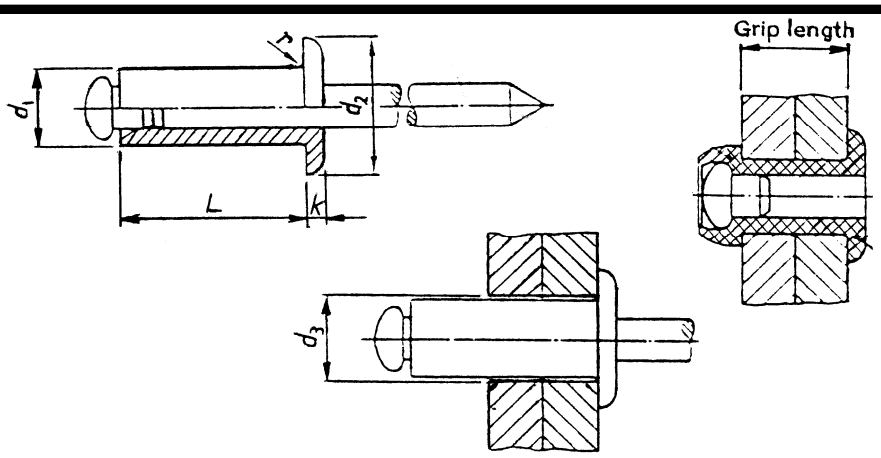

관련 규격
DIN 7337

Dash 번호(Dash Number) Unit:mm

d	M2.4	M3	M3.2	M4	M4.8	M5	M6	M6.4
L	Dash 번호							
4	001	021	041					
6	002	022	042	062	082	102		
8	003	023	043	063	083	103	123	
10		024	044	064	084	104	124	
12		025	045	065	085	105	125	145
16		026	046	066	086	106	126	146
20		027	047	067	087	107	127	147
25		028	048	068	088	108	128	148
30					089	109	129	149
35					090	110	130	
40					091	111	131	
45					092	112	132	
50					093	113	133	

1. 재료 (Material)
   1) A1070BR 단, DIN 7337의 강도규격을 만족할 것
      (A1070BR, in accordance with the strength standard of DIN 7337)
   2) STS304 단, DIN 7337의 강도규격을 만족할 것
      (A1070BR, in accordance with the strength standard of DIN 7337)

2. 표면처리: 아연도금. 단, 강 재료에만 적용
   (Finish: Zinc coated (Applied to steel))

3. 기타 세부치수 및 공차, 물성치, 검사기준 등은 DIN 7337의 규정을 따른다.
   (Dimensions and tolerances not shown shall be in accordance with DIN 7337)

Rotem Standard	RS60918	제정일자	1997.11.01
리벳,블라인드,냄비머리		개정일자	2009.09.28
RIVET,Blind,Pan head		REV.	B

본 문서는 당사 재산이므로 허가없이 무단복사/배포금지함.
PROREPTY OF ISSUING ENTITY CANNOT BE DISTRIBUTED OR REPRODUCED WITHOUT AUTHORIZATION

Hyundai Rotem|10.196.32.45|260440|2009-10-16 17:07:11

4. 품번은 RS번호와 Dash번호를 연결하여 사용한다.
(Part number: The RS part number consists of the RS number, plus the dash number added designators)

5. 재료 적용 (Material designator)
1) A1070BR : (Example) RS60918-001A
2) STS304 : (Example) RS60918-001S

6. 관련 규격 (Related Standard)
DIN 7337 블라인드 리벳 (Blind rivets with breaking mandrel)

Unit:mm

d	M2.4	M3	M3.2	M4	M4.8	M5	M6	M6.4
L	Grip Range							
4	0.5~2	0.5~1.5	-	-		-	-	
6	2~4	1.5~3.5	1.5~3	2~3		-	-	
8	4~6	3.5~5.5	3~4.5	3~4.5		2~4	-	
10	-	5.5~7	4.5~6	4.5~6		4~6	-	
12	-	7~9	6~8	6~8		6~8	2~6	
16	-	9~13	8~12	8~12		8~11	6~10	
20	-	13~17	12~16	12~16		11~15	10~14	
25	-	17~22	16~21	16~21		15~20	14~18	
30	-	-	21~25	21~25		20~24	18~23	
35	-	-	25~30	25~30		24~29	-	
40	-	-	30~35	30~35		29~34	-	
45	-	-	35~40	35~40		34~39	-	
50	-	-	40~45	40~45		39~44	-	

주요 관련 치수(Related Size) Unit:mm

d1	기준(basic)	2.4	3	3.2	3.2	4	4.8	5	6	6.4
d2	기준(basic)	5	6.5	6.5	6.5	8	9.5	9.5	12	13
d3	기준(basic)	2.5	3.1	3.3	3.3	4.1	4.9	5.1	6.1	6.5
c	최대(max.)	-	0.3	0.3	0.3	0.3	0.4	0.4	0.4	5
k	기준(basic)	0.6	0.8	0.8	0.8	1	1.1	1.1	1.5	1.8
r	최대(max.)	0.2	0.2	0.2	0.2	0.3	0.3	0.3	0.5	0.5

본 문서는 당사 재산이므로 허가없이 무단복사/배포금지함.
PROREPTY OF ISSUING ENTITY CANNOT BE DISTRIBUTED OR REPRODUCED WITHOUT AUTHORIZATION

Hyundai Rotem|10.196.32.45|260440|2009-10-16 17:07:11

7. 도면 표기법

NO	품번	품명	재질	수량	Remark
2	RS60918-002A	RIVET,BLIND,PAN	A1070BR	2	M2.4X6
1	RS60918-001S	RIVET,BLIND,PAN	STS304	2	M2.4X4

Rotem Standard	RS60918	제정일자	1997.11.01
리벳,블라인드,냄비머리		개정일자	2009.09.28
RIVET,Blind,Pan head		REV.	B

본 문서는 당사 재산이므로 허가없이 무단복사/배포금지함.
PROREPTY OF ISSUING ENTITY CANNOT BE DISTRIBUTED OR REPRODUCED WITHOUT AUTHORIZATION

Hyundai Rotem|10.196.32.45|260440|2009-10-16 17:07:11